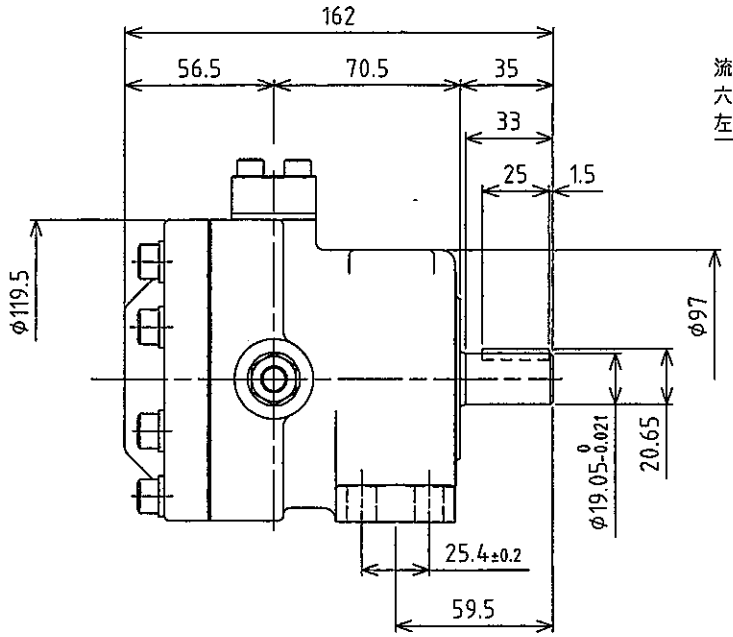

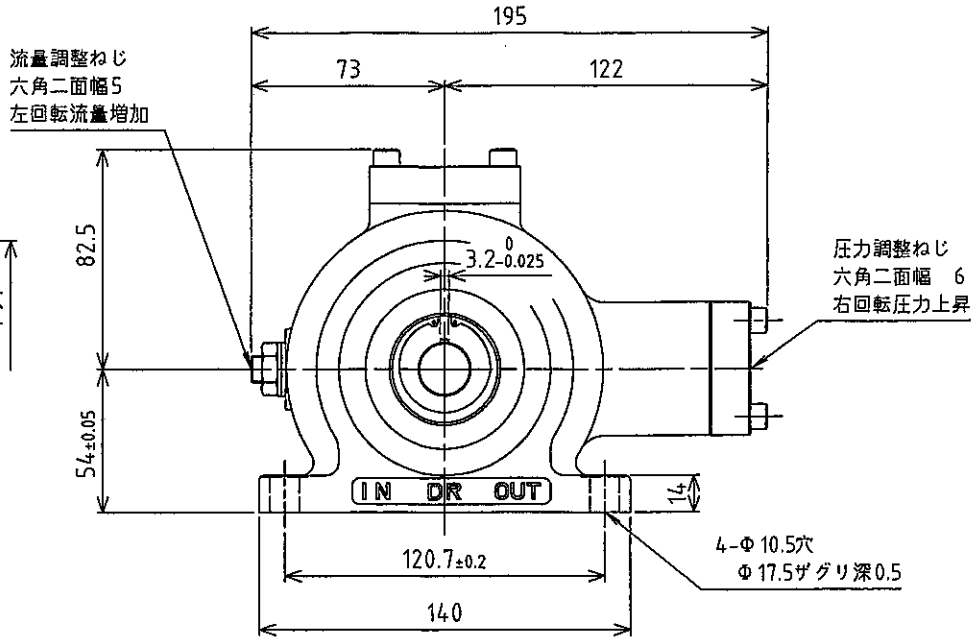

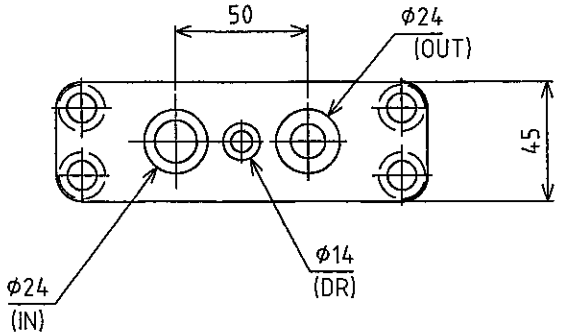

仕様
SPECIFICATIONS

形式 MODEL NUMBER	VPVC - G26A※1-特14△ ※1=1, 2, 3		
	A1	A2	A3
吐出し量 DELIVERY L/min	26 (1800 min⁻¹, 無負荷時 AT 1800 min⁻¹, NO LOAD)		
最高圧力 MAXIMUM PRESSURE MPa	1.8	3.5	7
圧力調整範囲 PRESSURE ADJ. RANGE MPa	0.8～1.8	1.4～3.5	3.0～7.0
最高回転速度 MAXIMUM SPEED min⁻¹	1800		
最低回転速度 MINIMUM SPEED min⁻¹	800		
回転方向 SHAFT ROTATION	軸端より見て右回転 RIGHTHAND ROTATION VIEWED FROM SHAFT END		
推奨粘度範囲 RECOMMENDED VISCOSITY RANGE mm²/s	20～200		
質量 MASS kg	9		

	記号	使用Oリング
吸込側	IN	P20
吐出側	OUT	P20
ドレーン側	DR	P10A

符号 MARK	内容 DESCRIPTION	日付 DATE	設変番号 REV. NO.	変更者 CHECKED.
△				
△	デザイン番号変更			

変更 REVISIONS

三角法 3rd-ANGLE PROJECTION

納入先 CUSTOMER Messrs. 殿

客先機番 CUSTOMER'S MACHINE NO.

名称 NAME/形式 MODEL NO.
可変容量形ベーンポンプ VARIABLE DISPLACEMENT VANE PUMP
VPVC-G26-A※-特14△

機番 SERIAL NO.

承認 APPROVED	検図 CHECKED	製図 DRAWN	内容 CONTENTS
10.02.08 増田	10.02.08 若尾	10.02.08 草野	外観図 OUTLINE DRAWING

有限会社 ホクトミ CO.,LTD. HOKUTOMI

尺度 SCALE NOT

図番 DRAWING NO. HDP-3105- 2